S-CUBE

OPEN TOILET HOLDER / PORTARROLLOS LIBRE

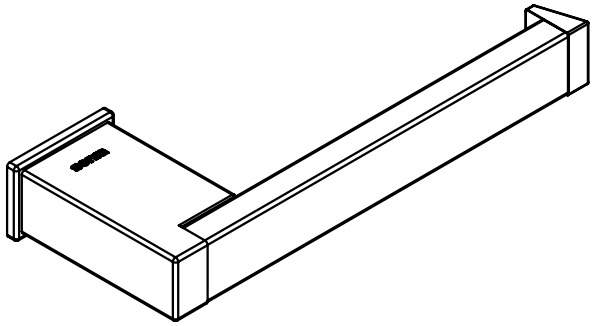

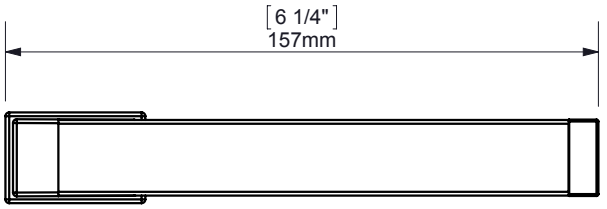

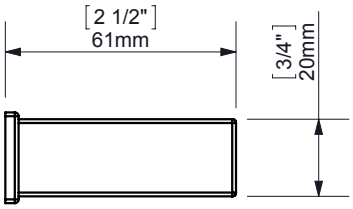

WALL FIXATION
FIJACIÓN PARED

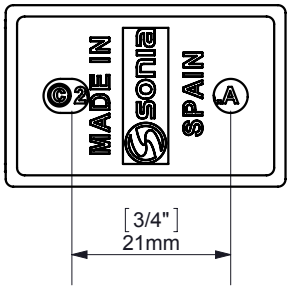

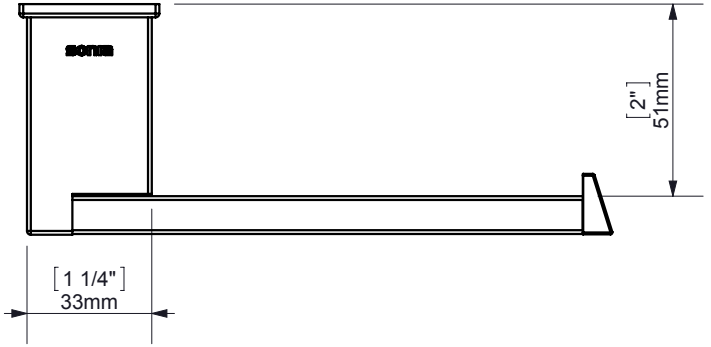

espec_642

Imagenes no a escala / Draw not to scale / Echelle non respectée