LAVAPLATOS

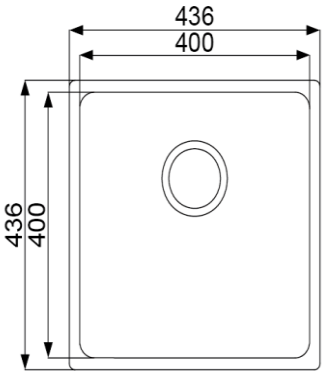

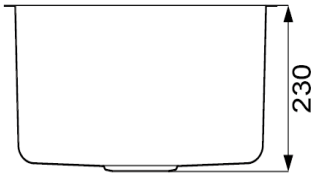

*Medidas en milímetros (mm)

Información Técnica

Línea:	Lavaplatos
Producto:	Lavaplatos bajo cubierta
Material :	Acero inoxidable
Incluye:	-Desagüe LS-02 -P-trap:V08-B-1
Procedencia / Origen:	Oriente
Código producto:	UTS4040 / TUX061304066

11-12-2018

*Datos sujetos a modificación de fábrica